第36回大阪府公立高校ソフトテニス研修大会個人戦
2021.11.20
二色浜公園テニスコート
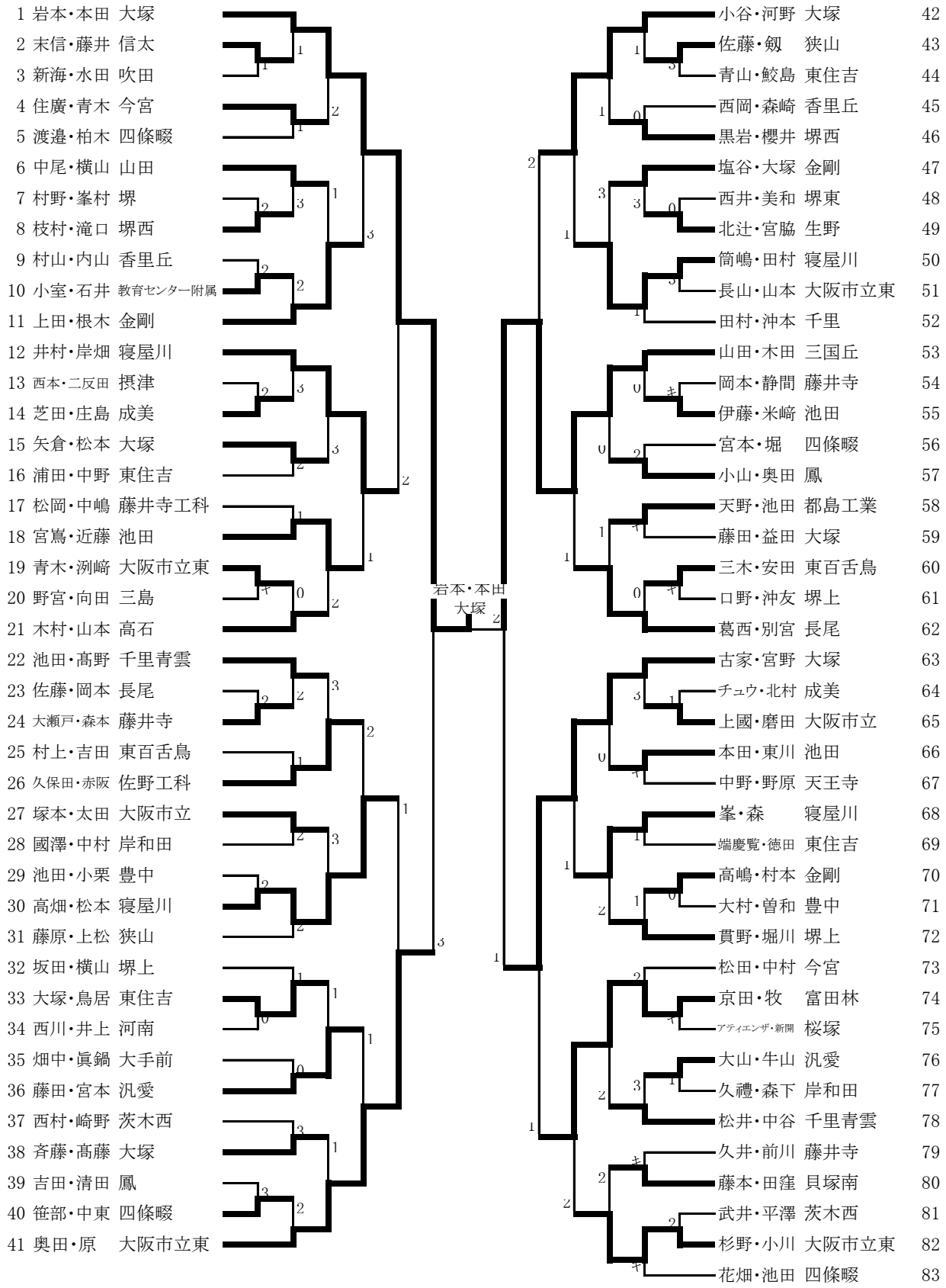
男子個人戦